Your valve made by ARI®
ari-armaturen.com

VÁLVULAS DE GLOBO CON FUELLE

FABA®



+

FABA® Supra PN 63 – 160,
FABA® Plus, FABA® Supra I,
FABA® Supra C

FABA® Plus

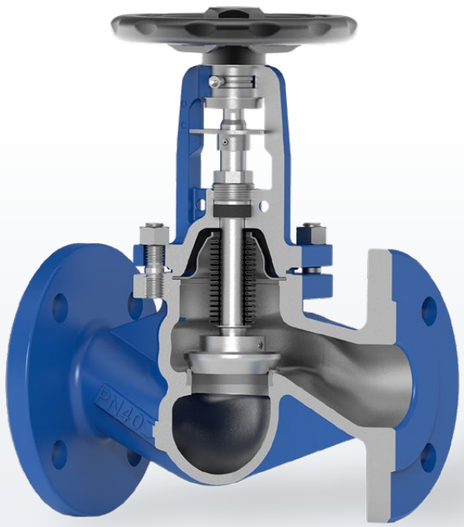

Información técnica

Diámetros nominales:
DN 15 – 400 / NPS ½″ – 10″

Presión nominal:
PN 16 – 40; ANSI Class 150 y 300

Materiales:
Fundición gris, fundición nodular, acero, acero forjado, acero inoxidable, SA217 WCB, SA105.

Tipos de conexión:
Bridas, extremos para soldar, manguitos para soldar, manguitos roscados

Temperaturas:
De -60 °C a +450 °C

For more technical information, please see the data sheet.

Aproveche también la tecnología de estanqueidad al 100 % para todas las aplicaciones estándar

- Alta robustez gracias al diseño con puente de soporte, apto también para condiciones de servicio exigentes gracias a su mayor resistencia frente a golpes de presión
- Mayor seguridad operativa gracias a un fuelle reforzado, soldado al husillo en lugar de al obturador (sin transmisión directa de vibraciones)
- Volante ergonómico con revestimiento por cataforesis, respetuoso con el medio ambiente y resistente a la corrosión
- Mantenimiento sencillo gracias al engrasador empotrado y al dispositivo de bloqueo independiente con superficie plana
- Peso reducido gracias al diseño optimizado del puente de soporte
- Montaje sencillo de los finales de carrera sin necesidad de desmontar los tornillos de la tapa (patentado)
- Doble función al poder utilizarse como válvula antirretorno con función de cierre (obturador suelto y resorte)
- Mayor vida útil de serie gracias al fuelle de doble pared
- Estanqueidad lineal fiable gracias al obturador cónico y al asiento con contorno de arista



Efecto de corte gracias al obturador cónico y al asiento con contorno de arista, para una elevada estanqueidad.



Diseño con puente de soporte para una mayor resistencia a los golpes de presión.

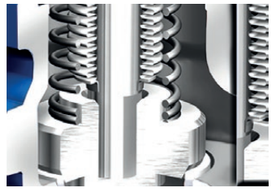

Función doble – también puede utilizarse como retención bloqueable gracias al cono suelto con muelle de retorno.

FABA® Supra
PN 63 – 160

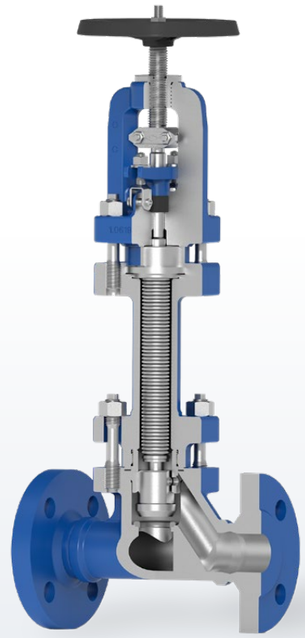

Información técnica

Diámetros nominales:
DN 10 – 100

Presión nominal:
PN 63 – 160

Materiales:
Acero fundido, acero forjado, acero resistente al calor

Tipos de conexión:
Brida, extremos soldados

Temperaturas:
De -10 °C a +530 °C

For more technical information, please see the data sheet.

Para su uso en instalaciones de media presión de hasta 160 bar

- Mayor seguridad de funcionamiento gracias al obturador de alivio opcional (a partir de DN 65)
- Seguridad adicional gracias a los finales de carrera auxiliares opcionales (posibilidad de uno o dos)
- Estanqueidad fiable incluso con altas cargas de presión gracias al obturador cónico con efecto de corte (estanqueidad lineal)
- Estanqueidad duradera y segura gracias a la junta de perfil dentado

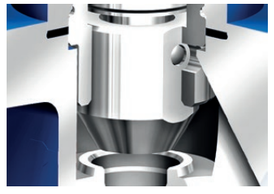

Estanqueidad fiable gracias al obturador cónico con efecto de corte (estanqueidad lineal).

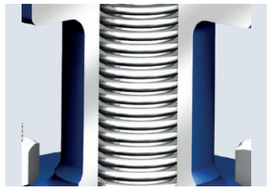

Larga vida útil gracias a un fuelle especialmente largo, modificado y resistente a la presión, situado fuera del flujo del fluido.

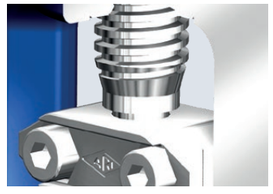

Transmisión óptima de la fuerza gracias al husillo de rosca fina.

FABA® Supra I

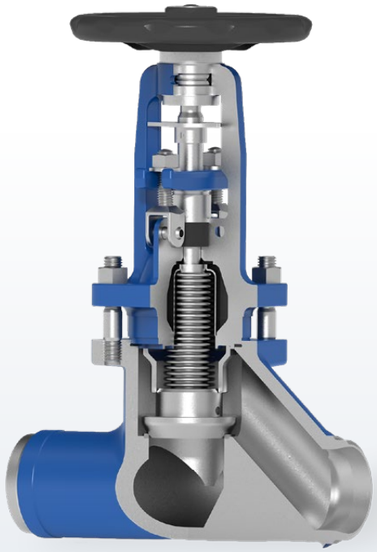

Información técnica

Diámetros nominales:
DN 15 – 400 / NPS ½″ – 10″

Presión nominal:
PN 16 – 40; ANSI Class 150 y 300

Materiales:
Fundición de acero, acero forjado,
acero inoxidable,
SA217WCB, SA105

Tipos de conexión:
Bridas, extremos para soldar, manguitos para soldar, manguitos roscados

Temperaturas:
De -60 °C a +450 °C

Aproveche también la tecnología de estanqueidad al 100 % para todas las aplicaciones industriales

- Mayor seguridad de funcionamiento gracias al fuelle reforzado, soldado a la parte superior del cuerpo de la válvula (10.000 ciclos de carga)
- Alta resistencia a los golpes de presión gracias a la protección integrada del fuelle
- Guiado estable del obturador y del husillo para mayores presiones diferenciales
- Estanqueidad fiable incluso en condiciones de servicio exigentes gracias a la junta de perfil dentado encapsulada
- Mayor seguridad de funcionamiento gracias al asiento soldado
- Seguridad adicional gracias a la doble estanqueidad secundaria (retén posterior del husillo y prensaestopas de seguridad con puente del prensaestopas)
- Parte superior opcionalmente soldada a la parte inferior del cuerpo para una mayor estanqueidad externa
- Aplicaciones versátiles gracias a la posibilidad de elegir entre un husillo de una pieza o de dos piezas (por ejemplo, para el reequipamiento con un accionamiento neumático)

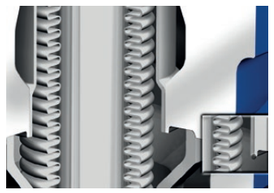

Fuelle reforzado (10.000 ciclos de carga), soldado a la parte superior del cuerpo de la válvula.



Protección del fuelle para una alta resistencia a los golpes de presión.

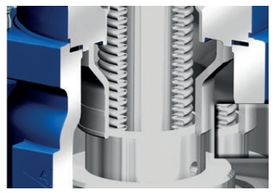

El guiado estable del obturador y del husillo permite soportar mayores presiones diferenciales.

FABA® Supra C

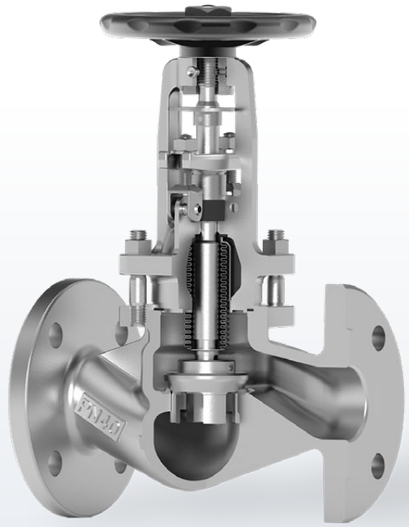

Información técnica

Diámetros nominales:
DN 15 – 400 / NPS ½″ – 10″

Presión nominal:
PN 16 – 40; ANSI Class 150 y 300

Materiales:
Fundición de acero, acero forjado,
acero inoxidable,
SA217WCB, SA105

Tipos de conexión:
Bridas, extremos para soldar, manguitos para soldar, manguitos roscados

Temperaturas:
De -60 °C a +450 °C

Para aplicaciones en la industria química

- Mayor seguridad de funcionamiento en FABA® Supra C gracias al fuelle reforzado, bañado por el fluido y soldado a la parte superior del cuerpo de la válvula (10.000 ciclos de carga), adecuado para tuberías de proceso
- Obturador adicional guiado por el asiento mediante el obturador tipo linterna, para soportar mayores presiones diferenciales

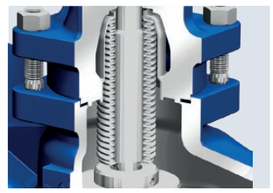

Fuelle bañado por el fluido, también apto para tuberías de proceso.



Fuelle reforzado y bañado por el fluido (10.000 ciclos de carga), soldado a la parte superior del cuerpo.



Guiado adicional del obturador mediante el obturador tipo linterna para soportar mayores presiones diferenciales.

VÁLVULA DE FUELLE 6A2

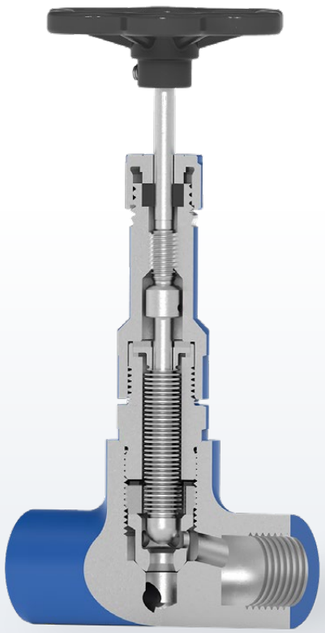

Información técnica

Diametro nominal:

DN 15 – 25 / NPS ½″ – 1″

Presion nominal:

PN 40

Materiales:

Acero forjado, acero inoxidable

Tipos de conexión:

Bridas, extremos para soldar, manguitos para soldar, manguitos roscados

Temperaturas:

De -60 °C a +450 °C



La alternativa para aplicaciones que requieren una resistencia extrema

- Manejo sencillo gracias a su diseño compacto y libre de mantenimiento
- Desarrollado para su uso en instalaciones industriales exigentes
- Mayor estanqueidad gracias al sellado mediante fuelle
- Excelente capacidad de cierre gracias al obturador de forma abombada
- Opcionalmente también disponible con obturador de regulación

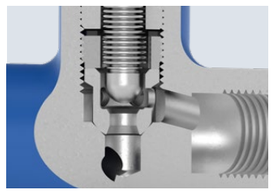

Obturador abombado con estanqueidad lineal.

Estanqueidad FABA® mediante fuelles multicapa probados

- Estanqueidad FABA® comprobada mediante exigentes ensayos de resistencia a la presión hasta 200 bar (PN 40) en el Instituto Fraunhofer de Oberhausen (FABA® Supra C)
- Estanqueidad segura gracias a una soldadura automática sin rebabas entre el fuelle y el husillo
- Seguridad de estanqueidad verificada mediante ensayo de estanqueidad con helio
- Estanqueidad fiable gracias al fuelle soldado al cuerpo superior de la carcasa (FABA® Supra I y FABA® Supra C)
- Alta vida útil y seguridad funcional gracias a la protección del fuelle frente a golpes de presión (FABA® Supra I)
- Diseño robusto gracias a la soldadura estándar del fuelle al husillo en lugar de al obturador (todas las variantes FABA®)
- Mayor resistencia gracias a la ubicación del fuelle fuera del medio (FABA® Supra PN 63 – 160)
- Mayor vida útil gracias a la posibilidad de limpieza del fuelle bañado por el fluido en aplicaciones químicas (FABA® Supra C)
- Mayor durabilidad gracias a un diseño esbelto del fuelle que reduce las vibraciones y protege frente a remolinos y turbulencias
- Construcción duradera gracias a una versión modificada del fuelle resistente a la presión (FABA® Supra PN 63 – 160)
- Alta vida útil gracias a un fuelle reforzado con hasta 10.000 ciclos de carga (FABA® Supra y FABA® Supra PN 63 – 160)
- Seguridad certificada mediante homologación según DIN EN ISO 15848-1 / TA-Luft
- Posibilidades de uso flexibles gracias a una amplia selección de variantes FABA®

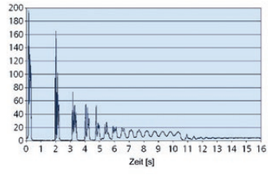

Documentación de ensayos en el Instituto Fraunhofer hasta 200 bar – representación de la evolución temporal de los golpes de presión.

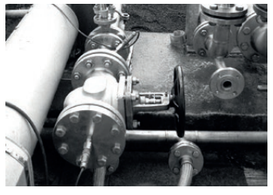

Condiciones de ensayo más exigentes en la instalación de pruebas del Instituto Fraunhofer.

Diversidad de productos ARI®

Aproveche las ventajas de nuestra filosofía de «proveedor integral».

En ARI® somos sinónimo de fiabilidad, pasión por la tecnología y compromiso personal con nuestros clientes. Fabricamos nuestros productos de alta calidad a la medida de sus necesidades individuales: Your valve made by ARI®. Póngase en contacto con nosotros para obtener más información, estaremos encantados de asesorarle sobre sus opciones con ARI®.

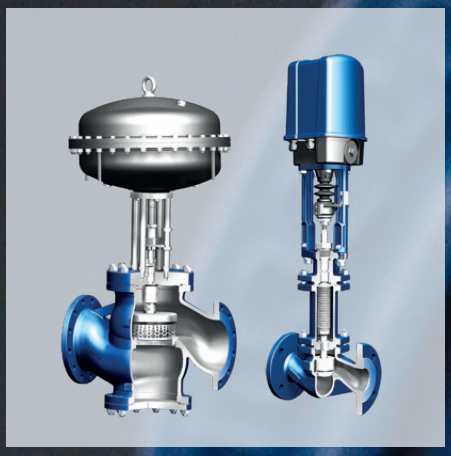

Válvulas de control



Válvulas de interrupción



Válvulas de cierre



Válvulas de seguridad



Purgadores de vapor



Sistemas

Edición 09/26 - Los datos están sujetos a cambios.

Your valve made by ARI®
ari-armaturen.com

ARI-Armaturen Albert Richter GmbH & Co. KG
Mergelheide 56-60
D-33758 Schloß Holte-Stukenbrock

Teléfono: +49 5207 994-0
Correo electrónico: info.vertrieb@ari-armaturen.com