Your valve made by ARI®
ari-armaturen.com

VÁLVULA DE BOLA SEGMENTADA

PALTRA® V

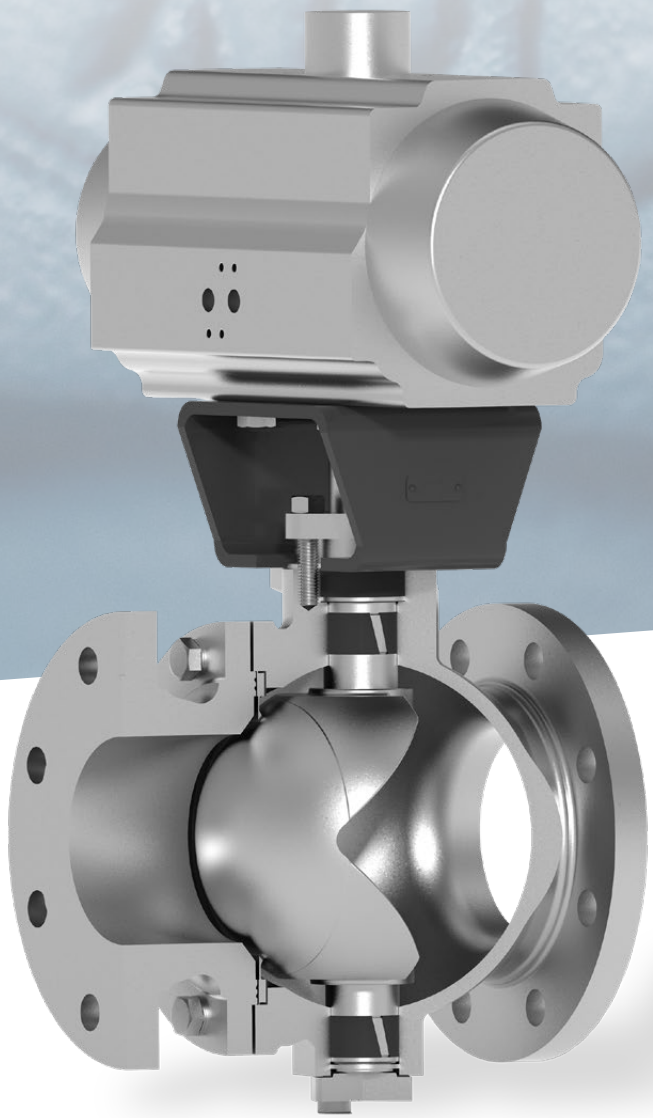

PALTRA® V

Válvula de control de cierre estanco con efecto de corte y un rango de regulación especialmente amplio



PALTRA® V 501
Brida intermedia



PALTRA® V 502
Brida doble

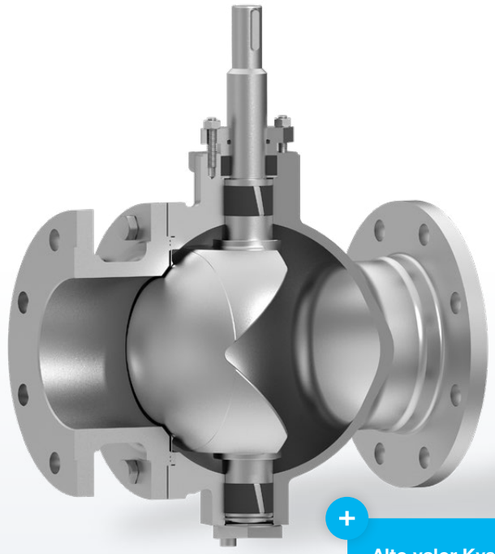

Alto valor Kvs de la válvula de segmento esférico con una pérdida de **carga reducida al mismo tiempo**.

Información técnica

Opciones:
Brida doble, brida intermedia

Material:
Acero inoxidable (1.4408)

Presión nominal:
Brida intermedia: PN 16 y PN 40
Brida doble: PN 16

Diámetro nominal:
Brida intermedia: DN 25 – DN 200
Brida doble: DN 25 – DN 300

Temperatura:
Junta blanda: -40 °C – 200 °C
Junta metálica: -40 °C – 260 °C

Relación de regulación:
100:1

Regulación fiable y alto rendimiento, incluso con medios exigentes

- Válvula de segmento esférico PALTRA® V con alta relación de regulación para medios fibrosos y con tendencia a la cristalización
- El corte en V del segmento esférico corta las fibras durante el proceso de cierre.
- Larga vida útil:
  - Junta blanda de PTFE hasta máx. 200 °C
  - Junta metálica estellitada para temperaturas de hasta 260 °C
- Efecto de autolimpieza del segmento esférico: sin acumulación de depósitos en el cuerpo del obturador
- Baja pérdida de carga
- Relación de regulación especialmente alta
- Elevados valores Kvs
- Estanqueidad integrada del vástago mediante empaquetadura de grafito en combinación con una junta tórica de EPDM

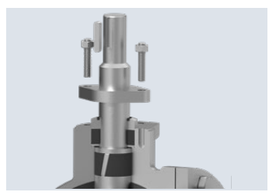

La estanqueidad del eje está compuesta por una empaquetadura de grafito en combinación con una junta tórica de EPDM.

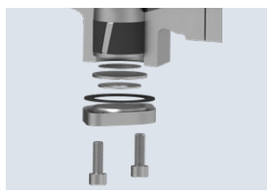

La junta plana de grafito para la estanqueidad del muñón también está disponible como junta especial para medios críticos.

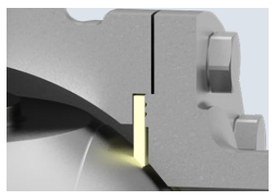

Junta blanda de PTFE conforme a la clase de fuga VI (DIN EN 60534).

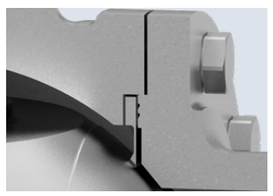

Junta metálica estelitada conforme a la clase de fuga IV (DIN EN 60534).

Versátil en su aplicación

- Posibilidad de combinarla con diferentes elementos de accionamiento
- Puede equiparse con accionamientos neumáticos o eléctricos
- Disponible con reductor de tornillo sin fin
- Palanca de mano como opción de manejo manual
- Unidad flexible al utilizar un accionamiento neumático con posicionador (p. ej. STEVI-POS®)
- Amplio rango de regulación para múltiples aplicaciones de control

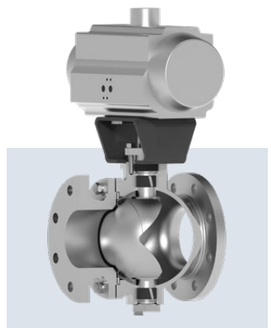

Accionamientos neumáticos

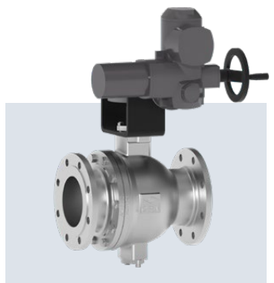

Accionamientos eléctricos



Reductor de tornillo sin fin.



Palanca de mano

Diversidad de productos ARI®

Aproveche las ventajas de nuestra filosofía de «proveedor integral».

En ARI® somos sinónimo de fiabilidad, pasión por la tecnología y compromiso personal con nuestros clientes. Fabricamos nuestros productos de alta calidad a la medida de sus necesidades individuales: Your valve made by ARI®. Póngase en contacto con nosotros para obtener más información, estaremos encantados de asesorarle sobre sus opciones con ARI®.

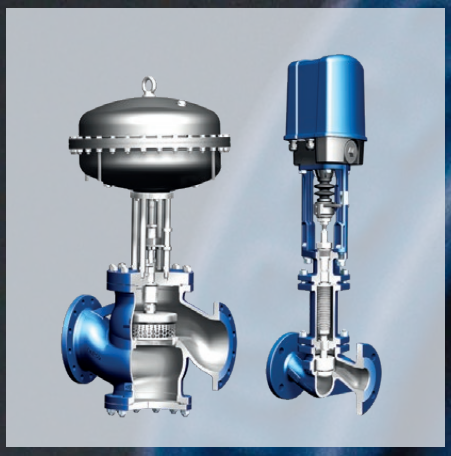

Válvulas de control



Válvulas de interrupción



Válvulas de cierre



Válvulas de seguridad



Purgadores de vapor



Sistemas

Edición 09/26 - Los datos están sujetos a cambios.

Your valve made by ARI®
ari-armaturen.com

ARI-Armaturen Albert Richter GmbH & Co. KG
Mergelheide 56-60
D-33758 Schloß Holte-Stukenbrock

Teléfono: +49 5207 994-0
Correo electrónico: info.vertrieb@ari-armaturen.com