Your valve made by ARI®
ari-armaturen.com

PURGADORES DE VAPOR

CONA®

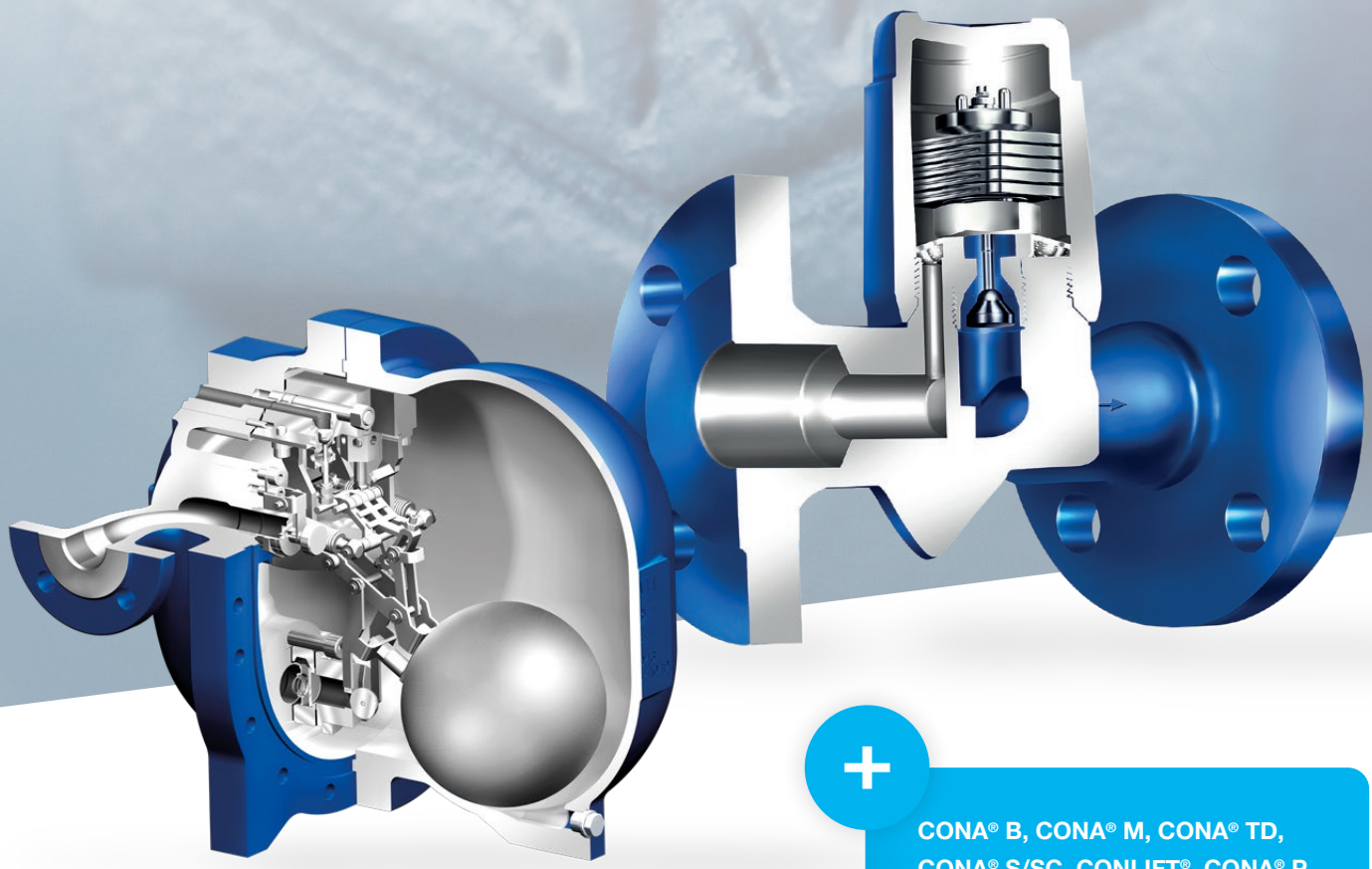

+

CONA® B, CONA® M, CONA® TD, CONA® S/SC, CONLIFT®, CONA® P, CONA® All-in-one, CODI®, CONAsys®, CONA® Universal, CONA® Connector

CONA® B
Purgadores de vapor bimetálicos

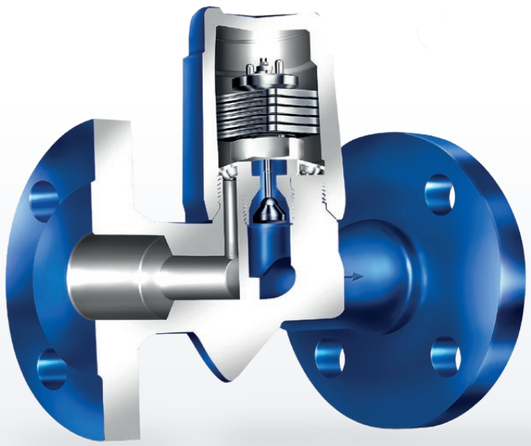

Información técnica

Diámetro nominal:
DN 15 – 50 / 1/2″ – 2″

Presión nominal:
PN 16 – 630 / ANSI Clase 150 – 2500

Materiales:
Fundición gris, acero forjado, acero de tenacidad a baja temperatura,
Acero resistente al calor, acero inoxidable

Tipos de conexión:
Bridas, manguitos roscados, manguitos para soldar, extremos para soldar, racores de soldadura

For more technical information, please see the data sheet.

Especialmente potente, con una característica de regulación precisa y un grado de subenfriamiento del condensado ajustable

- Excelentes propiedades de regulación y alta precisión gracias a la combinación de discos bimetálicos escalonados, apoyo pendular y válvula combinada
- Alto rendimiento y larga vida útil gracias al perfilado de los discos bimetálicos, que reduce la sensibilidad a la suciedad y garantiza una respuesta rápida y óptima a las variaciones de temperatura
- Junta metálica para una larga vida útil y una mayor rentabilidad
- Carcasa de montaje rápido para una manipulación óptima (DN 15–25 y PN 40/PN 63), sin juntas
- Larga vida útil gracias al apoyo pendular de los discos bimetálicos (baja fricción)
- Larga vida útil gracias al casquillo de desgaste (PN 63 – 630) con resistencia a heladas y a golpes de ariete



Comportamiento de regulación preciso y durabilidad gracias al perfilado de los discos bimetálicos.



Robusta y potente gracias al cojinete oscilante y la válvula combinada.



Larga vida útil gracias a la protección contra impurezas (tamiz integrado). Alternativamente, con filtro externo.

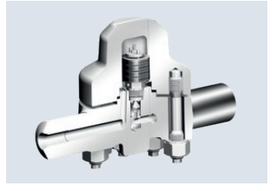

Para aplicaciones de alta presión y alta temperatura CONA® B PN 630 de 1.4901 con regulador R320 para temperaturas > 600 °C.

CONA® M
Purgadores de vapor Termostáticos

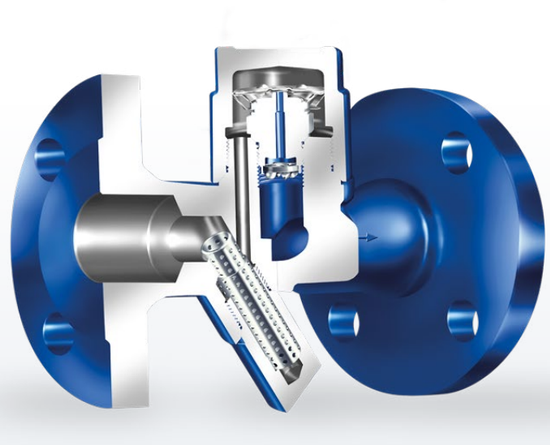

Información técnica

Diámetro nominal:
DN 15 – 50 / 1/2″ – 2″

Presión nominal:
PN 16 – 40 / ANSI Clase 150 – 300

Materiales:
Fundición gris, acero forjado, acero de tenacidad a baja temperatura, acero resistente al calor, acero inoxidable

Tipos de conexión:
Bridas, manguitos roscados, manguitos para soldar, extremos para soldar, racores de soldadura, espiga roscada/manguito roscado

Subenfriamiento controlado del condensado para un alto aprovechamiento energético y la minimización de la revaporización

- Alta sensibilidad de respuesta para un rendimiento eficiente mediante el uso de un fluido de control altamente sensible y de reacción rápida
- Comportamiento de regulación preciso para un alto rendimiento mediante el uso de una membrana de control sensible
- Alto rendimiento gracias a su flexibilidad (niveles de subenfriamiento mediante membranas seleccionables)
- Flexibilidad para un alto rendimiento gracias a la cápsula de múltiples membranas para la evacuación de cantidades extremadamente elevadas de condensado
- Fácil de usar gracias a la carcasa de montaje rápido sin juntas



Alto rendimiento gracias a la elevada sensibilidad de respuesta (mediante un fluido de control altamente sensible y de reacción rápida).



Larga vida útil gracias a la protección contra golpes de presión (protección antirretorno).



Larga vida útil gracias a la protección contra impurezas (con tamiz integrado o, opcionalmente, con filtro externo — de fácil limpieza).

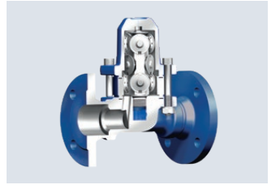

Para un mayor caudal CONA® M 616 Trampa de vapor de cápsulas de membrana múltiple con 4, 6, o 10 cápsulas.

CONA® TD
Purgadores de vapor termodinámicos

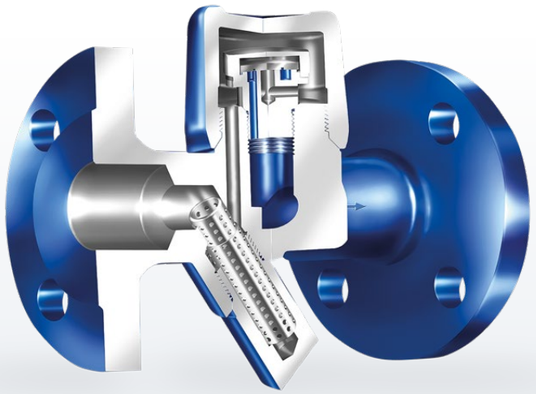

Información técnica

Diámetro nominal:
DN 15 – 25 / 3/8″ – 1″

Presión nominal:
PN 40 – 63 / ANSI Clase 150 – 600

Materiales:
Acero forjado, acero de tenacidad a baja temperatura, acero resistente al calor, acero inoxidable

Tipos de conexión:
Bridas, manguitos roscados, manguitos para soldar, extremos para soldar

Pequeña, práctica e independiente de las condiciones meteorológicas: para la evacuación de condensado con bajo subenfriamiento

- Independiente de las condiciones meteorológicas gracias a la tapa con efecto de cámara térmica. Resistente a los golpes de ariete
- Función integrada como válvula antirretorno para un alto rendimiento
- Fácil de usar, ya que dispone de un cartucho regulador independiente (sustituible in situ) y cámara térmica
- Dimensiones reducidas y bajo peso, así como montaje rápido para una manipulación óptima
- Protección contra impurezas para una larga vida útil (con tamiz integrado o, opcionalmente, con filtro externo — de fácil limpieza)



Robusta e independiente de las condiciones meteorológicas gracias a la tapa con efecto de cámara térmica (resistente a los golpes de ariete).

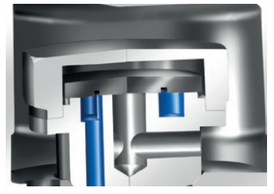

Doble rendimiento, ya que incorpora una función integrada como válvula antirretorno.



Larga vida útil y rentabilidad gracias a la junta metálica. Manejo ideal gracias a la carcasa de montaje rápido sin juntas.

CONA® S/SC
Purgadores de boya

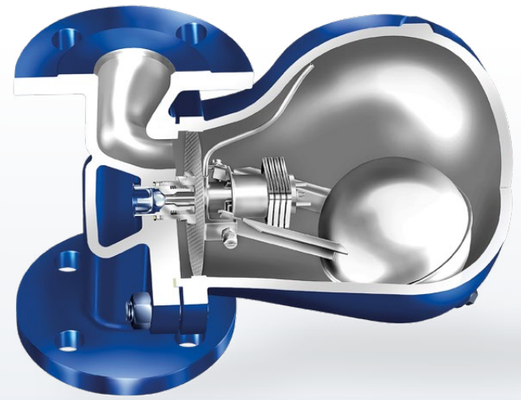

Información técnica

Diámetro nominal:
DN 15 – 100 / ½″ – 4″

Presión nominal:
PN 16 – 160 / ANSI Clase 150 – 900

Materiales:
Fundición gris, fundición nodular, acero forjado, acero de tenacidad a baja temperatura, acero resistente al calor, acero inoxidable

Tipos de conexión:
Bridas, manguitos roscados, manguitos para soldar, extremos para soldar

For more technical information, please see the data sheet.

Para la evacuación inmediata y sin retención de grandes cantidades de condensado, sin subenfriamiento

- Alto rendimiento: descarga instantánea de condensado sin pérdida de temperatura permitiendo eliminación de condensado sin contrapresión, incluso con abruptas fluctuaciones de presión y caudal
- Compacta gracias a la válvula antirretorno ya integrada de serie. Su ventaja: Ahorro de una válvula antirretorno independiente
- Especialmente económica gracias al regulador con purga de aire automática integrada también de serie
- Fácil mantenimiento gracias a la sustitución del elemento regulador sin necesidad de desmontar la carcasa de la tubería

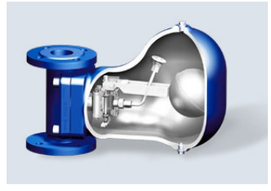

Versión de doble asiento para alto rendimiento y mejor maniobra así como venteo integrado mediante la válvula de diafragma.

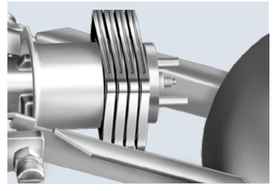

Rápida puesta en funcionamiento del sistema gracias al elemento de regulación térmica.

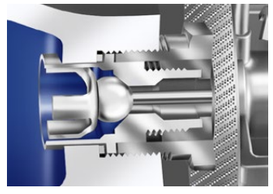

Ahorro de costes gracias a la válvula antirretorno ya integrada de serie. Su ventaja: Ahorro de una válvula de retención que de otro modo sería necesaria.

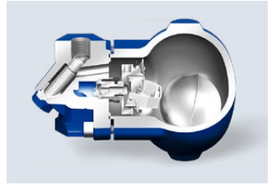

CONA® SC PN 40 con filtro externo (Y). Más compacta y ligera gracias a su diseño estilizado.

CONLIFT®
Bomba de condensado

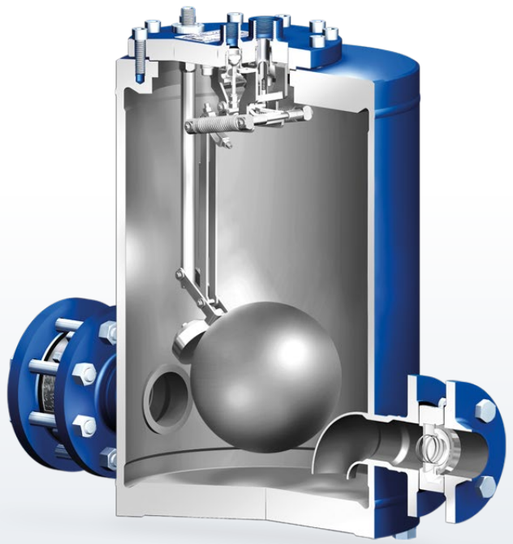

Información técnica

Medios de impulsión:
Fluidos del grupo 2 con una densidad de 0,85 – 1,15 kg/dm³

Diámetro nominal:
DN 25/25, DN 40/40, DN 50/50, DN 80/50

Presión nominal:
PN16

Materiales:
Fundición nodular, acero inoxidable, acero resistente al calor

Tipos de conexión:
Bridas (opcionalmente taladradas según ANSI Class 150)

Uso flexible y ahorro energético: para una óptima impulsión y retorno del condensado

- Económica y energéticamente eficiente, ya que funciona de forma puramente mecánica mediante presión de vapor/gas (sin costes energéticos, ideal para su uso en entornos con riesgo de explosión)
- Fiable, segura y flexible, ya que el condensado puede impulsarse de forma variable en todas las condiciones (desde vacío hasta altas temperaturas)
- Económica gracias a la máxima recuperación de energía (el condensado puede impulsarse hasta la temperatura de ebullición)
- Alto rendimiento gracias a su elevado caudal de impulsión
- Flexible en el diseño de la instalación gracias a la reducida altura de alimentación
- Económica gracias a su bajo mantenimiento
- Manejo sencillo, ya que una unidad de regulación sirve para todos los diámetros nominales
- Fiable y duradera, ya que los componentes internos son de acero inoxidable resistente a la corrosión
- Más fiable que las soluciones con bombas eléctricas, ya que es libre de cavitación incluso a temperaturas superiores a 95 °C

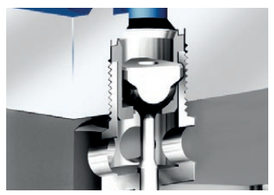

Válvula de vapor motriz de doble guiado y larga vida útil con asiento de arista, para el cierre seguro de la línea de vapor motriz.



Válvula de venteo accionada por resorte y de larga vida útil, con asiento de arista, para el cierre seguro de la línea de ventilación.

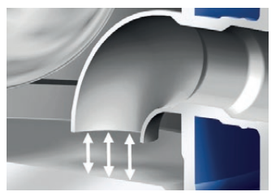

Entrada situada a baja altura en la línea de impulsión para evitar la entrada de vapor en la línea de impulsión.



Variante en fundición con diseño ligero, para una mayor presión diferencial de hasta 14 bar y menor consumo de vapor motriz.

CONA® P
Purgadores de vapor con bomba

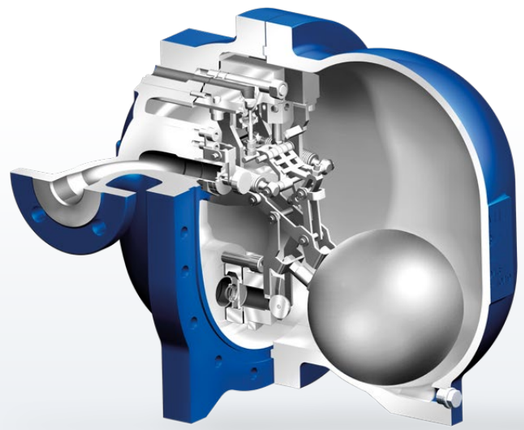

Información técnica

Medios de impulsión:
Fluidos del grupo 2 con una densidad de 0,85 – 1,15 kg/dm³.

Diámetro nominal:
DN 25/25, 40/40, 50/50

Presión nominal:
PN16

Materiales:
Fundición esferoidal

Tipos de conexión:
Bridas (opcionalmente taladradas según ANSI Class 150), manguitos roscados de 1 ½″, racores de soldadura

Funciones del purgador boya convencional y de la bomba de condensado combinadas en una sola carcasa

- Para la regulación sin fallos de consumidores de vapor en condiciones de presión negativa y, con diferencia de presión positiva, funcionamiento como purgador de flotador convencional
- Diseño compacto dos en uno para un reducido espacio de instalación
- Versátil, ya que es adecuado para cualquier condición de carga
- Alto rendimiento gracias a su gran volumen de impulsión
- Económica gracias a la minimización del riesgo de golpes de ariete en la instalación
- Gran capacidad de funcionamiento gracias a la reducida altura de alimentación
- Económico gracias a la evacuación sin fallos del condensado de los consumidores de vapor bajo condiciones variables, también en funcionamiento a carga parcial
- Ahorro energético gracias a su funcionamiento automático sin necesidad de energía eléctrica
- Fácil de mantener, ya que las tareas de mantenimiento pueden realizarse sin desmontar las tuberías
- Manejo ideal gracias al sencillo intercambio de las unidades funcionales como unidad completa
- Larga vida útil gracias a los componentes internos de acero inoxidable y a las piezas de desgaste fabricadas en acero inoxidable endurecido



Elemento final del mecanismo del purgador con bola rodante para el cierre seguro de la línea de impulsión.



Mecanismo de conmutación purgador/bomba / válvulas con asiento de arista, garantiza el cierre seguro de las líneas de venteo y de vapor motriz.

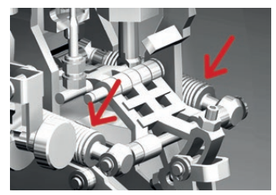

Muelles diseñados para resistencia a la fatiga, fabricados en Inconel, para evitar fallos de funcionamiento.

CONA® All-in-one
Purgadores de vapor multifuncionales compactos



Información técnica

Diámetro nominal:
DN 15, DN 20, DN 25 / ½″ hasta 1″

Presión nominal:
PN 40 / ANSI Class 300

Materiales:
Acero forjado, acero inoxidable

Tipos de conexión:
Bridas, manguitos roscados, manguitos para soldar, extremos para soldar

For more technical information, please see the data sheet.

CONA® B
All-in-one

Sistema patentado compuesto por purgador de vapor, válvula de cierre, filtro, válvula antirretorno y válvula de drenaje

- Con longitud estándar en DIN y ANSI
- Ahorro de tiempo y costes gracias a las válvulas de cierre integradas y, por tanto, a la reducción de la tubería, lo que permite ahorrar hasta un 80 % de las conexiones de tuberías
- Diseño modular, variable que garantiza un óptimo manejo
- El controlador se puede reemplazar sin desmontar el cuerpo
- Fácil conversión a otros tipos de purgador simplemente desmontando el cabezal y el controlador (CONA® B/M/TD)
- Mantenimiento sencillo de las válvulas integradas mediante el cambio de la parte superior de la válvula



CONA® M All-in-one



CONA® TD All-in-one



CONA® SC All-in-one

CODI®
Colector de condensado / distribuidor de vapor



Información técnica

Diámetro nominal:
DN 40 – 50 / 1 1/2″ – 2″ (conexión principal),
DN 15 – 25 / 1/2″ – 1″ (conexiones secundarias)

Presión nominal:
PN 40 – 63 / ANSI Clase 150 – 300

Materiales:
Acero forjado, acero inoxidable

Tipos de conexión:
Bridas, manguitos para soldar, extremos para soldar

Para la recogida y distribución de condensado, vapor y líquidos

- Minimización de los trabajos de soldadura, reducción del tiempo de montaje y rápida puesta en servicio
- Flexible gracias a una construcción modular compacta y variable (opcionalmente con 2, 4, 6, 8, 10, 12, 14, 16 o 18 válvulas de cierre ya integradas) – Todas las piezas funcionales son intercambiables, sin necesidad de desmontar el colector/distribuidor
- Doble seguridad gracias a las válvulas de cierre integradas con retén de seguridad cuando la válvula está completamente abierta
- Económico gracias a un manejo ideal in situ y a su larga vida útil (acero forjado y estanqueidad metálica)
- Posibilidad de uso dual como colector o distribuidor
- Opcional: premontado con purgadores de vapor como colector
- Montaje vertical u horizontal
- Distancias modulares variables
- Seguridad de la instalación y ahorro energético mediante una camisa aislante opcional.
- Con estanqueidad por prensaestopas (CODI® S) o con junta de fuelle (CODI® B)

Flexibilidad mediante componentes adicionales:

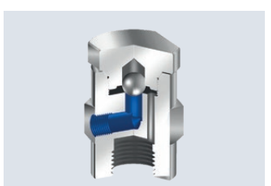

Válvula de ventilación



Limitador de temperatura de descarga.



Drenador automático de puesta en marcha.

CONAsys®
Estación de purga de condensado prefabricada

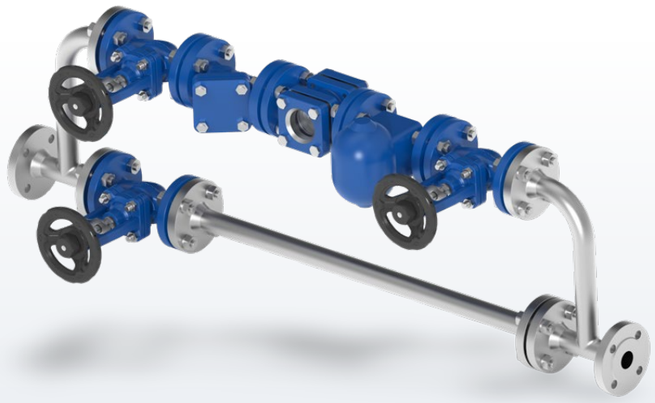

Información técnica

Diámetro nominal:
DN 15 – 25

Presión nominal:
PN 16–40, bajo petición hasta PN 160

Rango de temperatura:
De -10 °C a 350°C

Materiales:
Tubería: P235GH, P250GH, P265GH, 1.4541
Valvulería: Fundición esferoidal, fundición de acero/acero forjado, acero inoxidable

Posición de montaje:
Izquierda, derecha, vertical, montaje en techo

Tipos de conexión:
Bridas: manguitos roscados, extremos para soldar

Diseñada para proporcionar un sistema de purga de condensado práctico y listo para su uso inmediato

- Para el drenaje de consumidores de vapor, secadores de vapor y distribuidores de vapor, así como para el drenaje convencional de tuberías
- Unidad completamente premontada, lista para funcionar (Plug -& - Work)
- Construcción segura y sin fugas
- Configurable según las necesidades del cliente, con numerosas opciones adicionales disponibles
- Purgador de vapor CONA® B / M / SC posible
- Incluye certificados y prueba de estanqueidad



Las robustas y duraderas FABA® Las válvulas de cierre manual permiten un corte fiable del flujo del fluido.

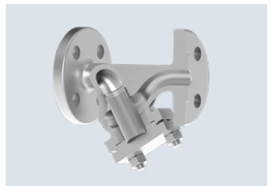

Los filtros ARI eliminan de forma fiable y eficiente las partículas sólidas y las impurezas del fluido, y protegen los componentes sensibles de sus instalaciones.



La estación de purgadores puede equiparse con purgadores de condensado CONA® B / M / SC y es fundamental para el funcionamiento seguro y eficiente de los sistemas de vapor.

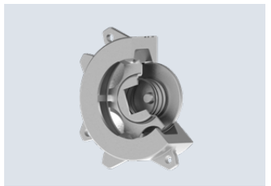

Las válvulas de retención CHECKO® evitan de forma fiable el retroceso de líquidos y gases.

CONA® Universal
CONA® Connector
Purgador de vapor con conexión universal

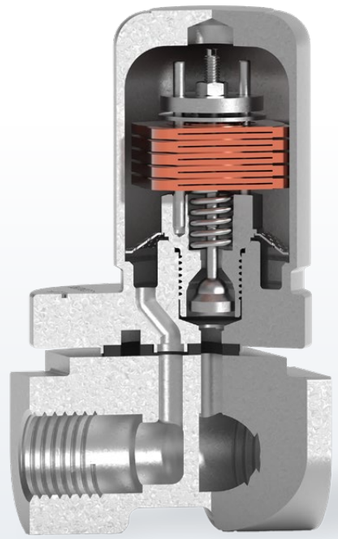

Información técnica

Diámetro nominal:
1/2″ – 1″

Presión nominal:
ANSI Class 300

Materiales:
Acero forjado, acero inoxidable

Tipos de conexión:
Bridas, manguitos roscados, manguitos para soldar, extremos para soldar

Conexión universal para el intercambio fácil y rápido del purgador de vapor

CONA® Universal

- Disponible como purgador de vapor bimetálico, de cápsula de membrana, de flotador y termodinámico
- Montaje rápido en Connector con únicamente 2 tornillos
- Mantenimiento sencillo mediante la sustitución del purgador de vapor
- Combinable con CONA® Connector y con todas las conexiones universales habituales en el mercado
- Protección integrada contra el reflujo (excepto CONA® S)

CONA® Connector

- Conexión para todos los purgadores de vapor universales
- 4 versiones diferentes:
  - Fig. 681: Estándar
  - Fig. 682: con filtro en Y
  - Fig. 683: con válvula de cierre en la entrada
  - Fig. 684: con válvula de cierre en la entrada y la salida
- Válvulas de cierre con estanqueidad por prensaestopas y, opcionalmente, con junta de fuelle

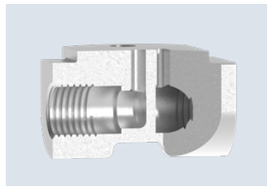

Fig. 681 – versión básica sin filtro ni válvulas de cierre

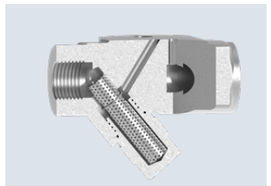

Fig. 682 – con filtro en Y en la entrada

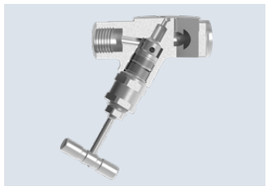

Fig. 683 – con válvula de cierre con prensaestopas integrada en la entrada (opcional versión con fuelle)

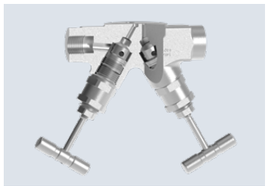

Fig. 684 – con válvulas de cierre con prensaestopas integradas en la entrada y la salida (opcional versión con fuelle)

Diversidad de productos ARI®

Aproveche las ventajas de nuestra filosofía de «proveedor integral».

En ARI® somos sinónimo de fiabilidad, pasión por la tecnología y compromiso personal con nuestros clientes. Fabricamos nuestros productos de alta calidad a la medida de sus necesidades individuales: Your valve made by ARI®. Póngase en contacto con nosotros para obtener más información, estaremos encantados de asesorarle sobre sus opciones con ARI®.

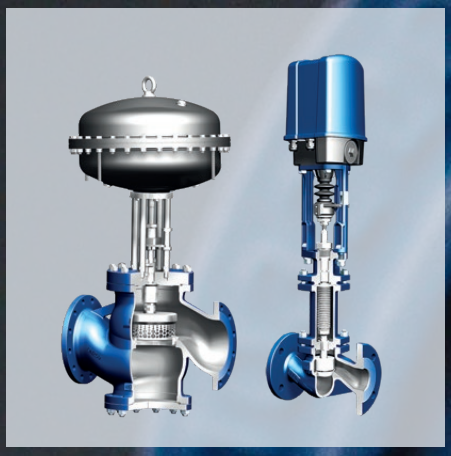

Válvulas de control



Válvulas de interrupción



Válvulas de cierre



Válvulas de seguridad



Purgadores de vapor



Sistemas

Edición 09/26 – Los datos están sujetos a cambios.

Your valve made by ARI®
ari-armaturen.com

ARI-Armaturen Albert Richter GmbH & Co. KG
Mergelheide 56-60
D-33758 Schloß Holte-Stukenbrock

Teléfono: +49 5207 994-0
Correo electrónico: info.vertrieb@ari-armaturen.com